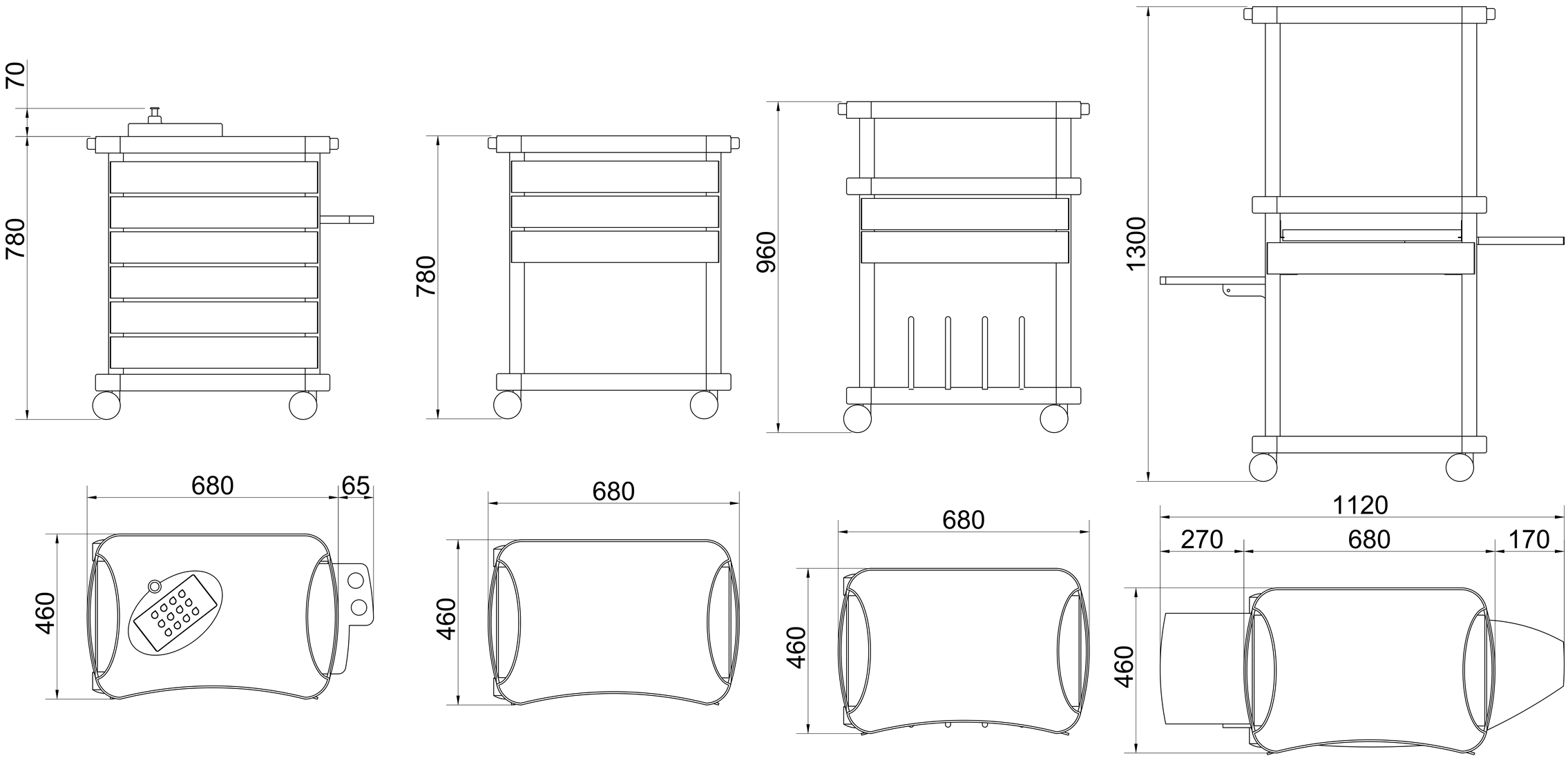
70
780
680
65
460
780
680
460
960
680
460
1300
1120
270
680
170
460