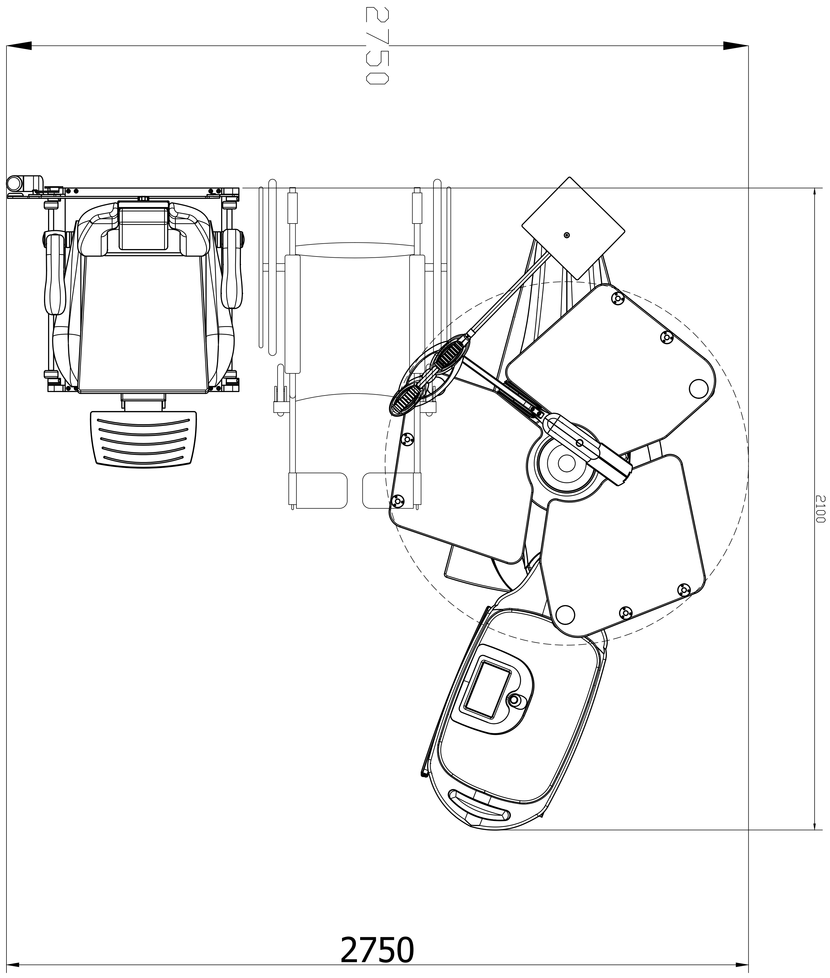
2750
2750
2100

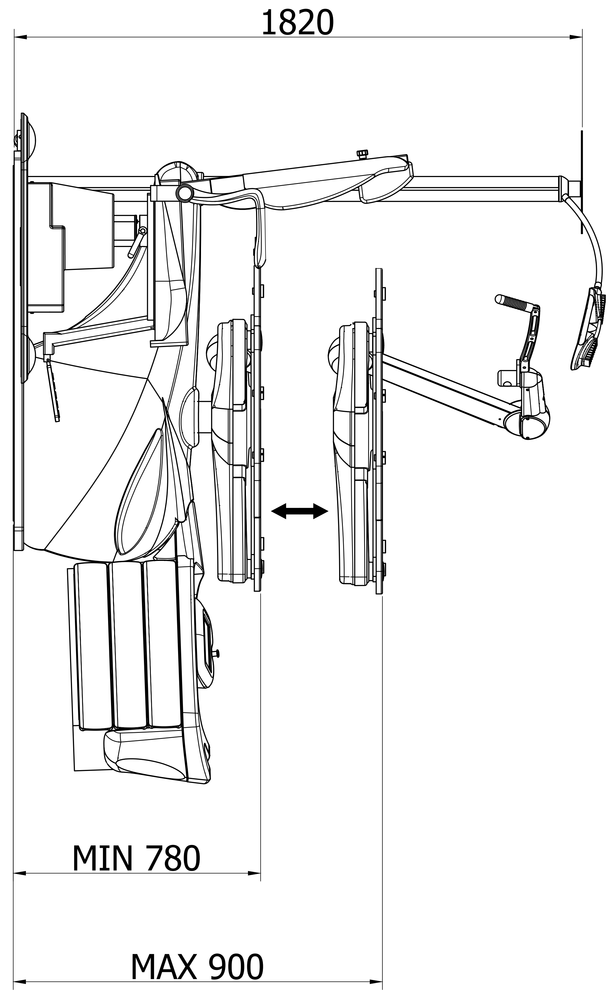
1820
MIN 780
MAX 900

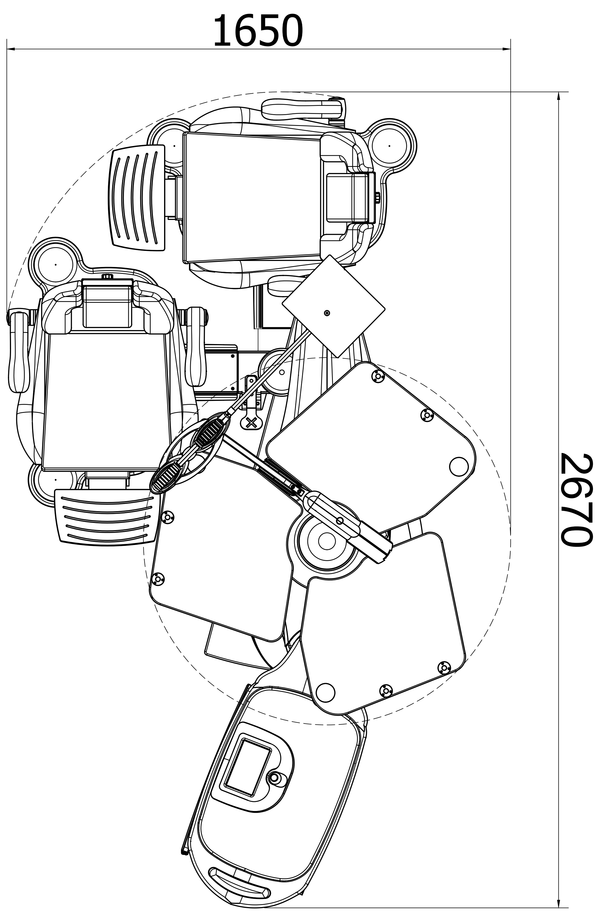
1650
2670

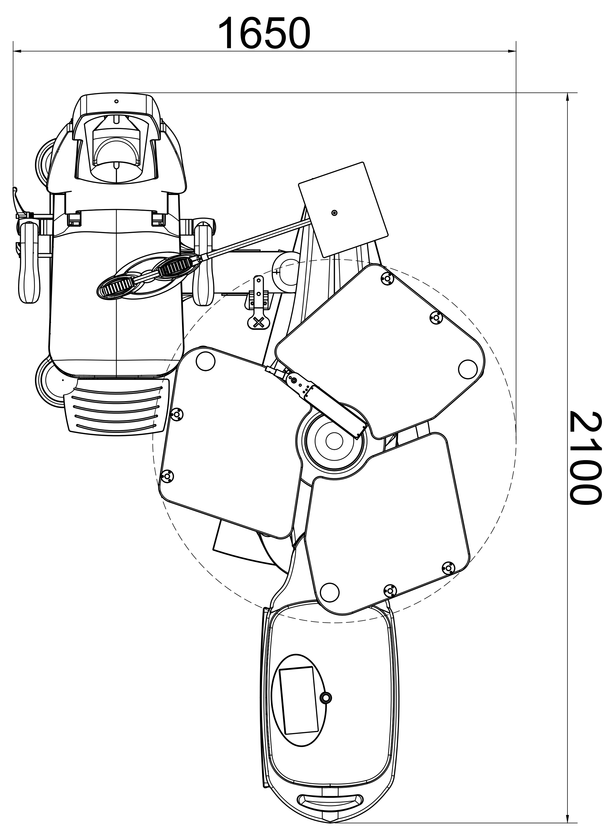
1650
2100