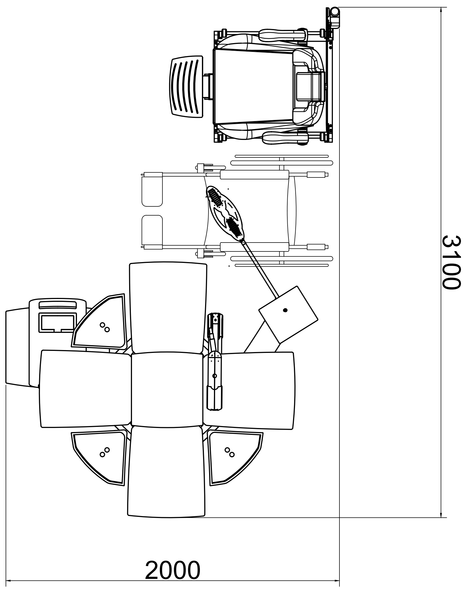
3100
2000

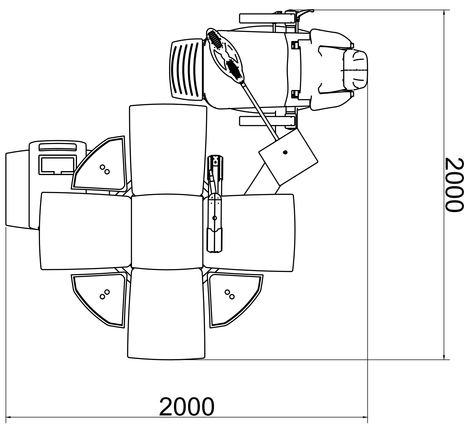
2000
2000

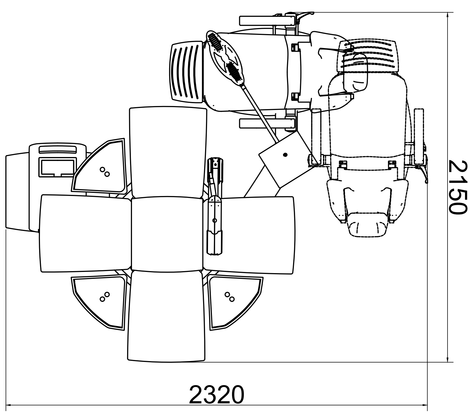
2150
2320

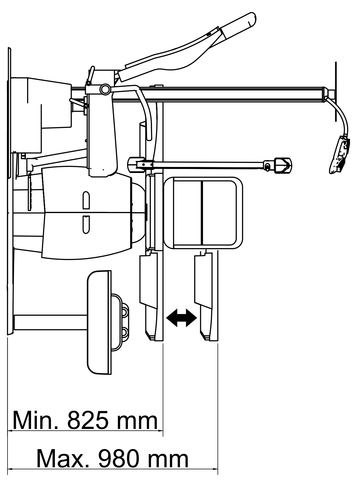
Min. 825 mm
Max. 980 mm